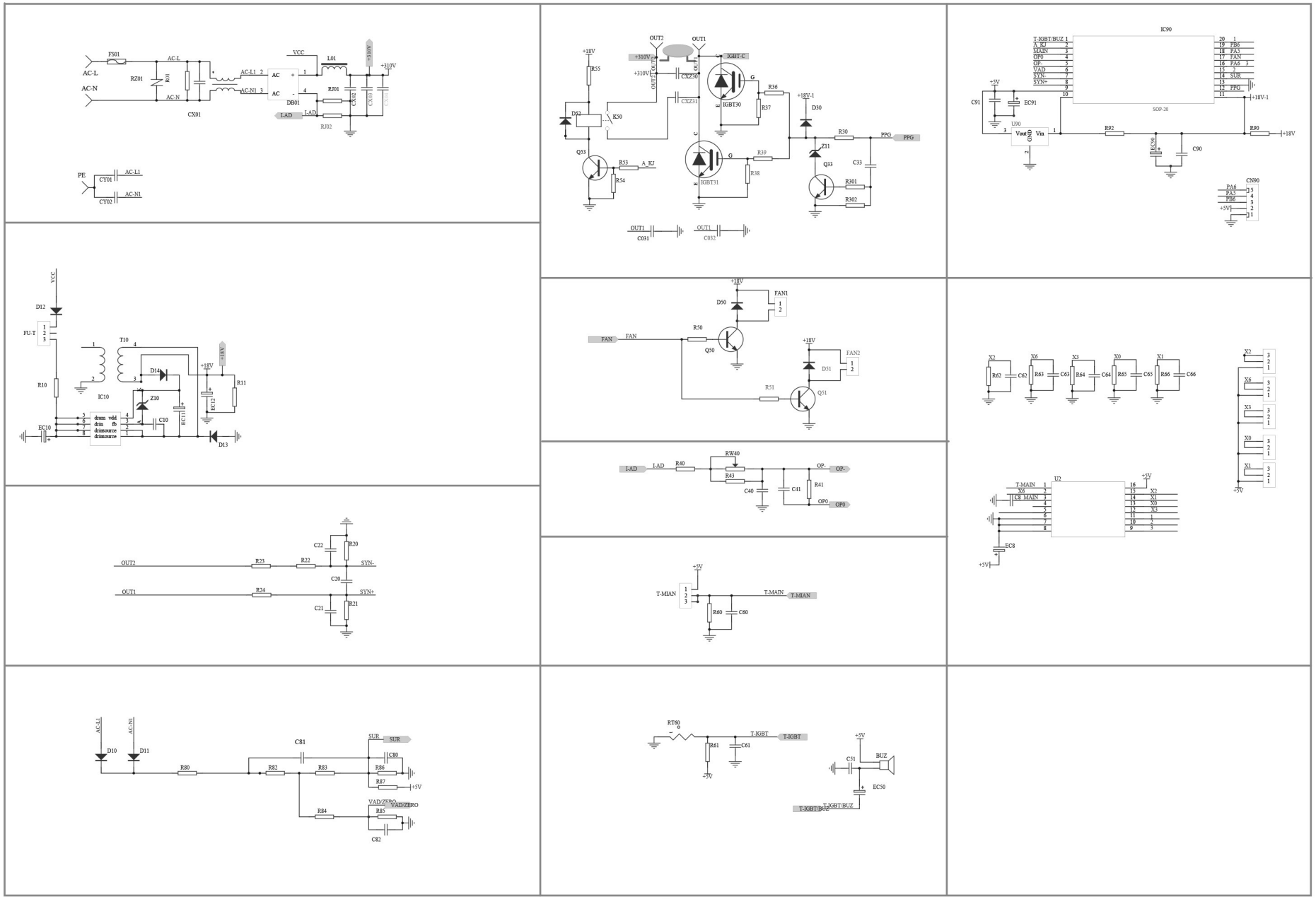

Bartscher	Induktionswarmhalteplatte IW5-1 Artikel-Nr.: 105601	Schaltplan Datum 02.09.2024	Seite 1 / 1