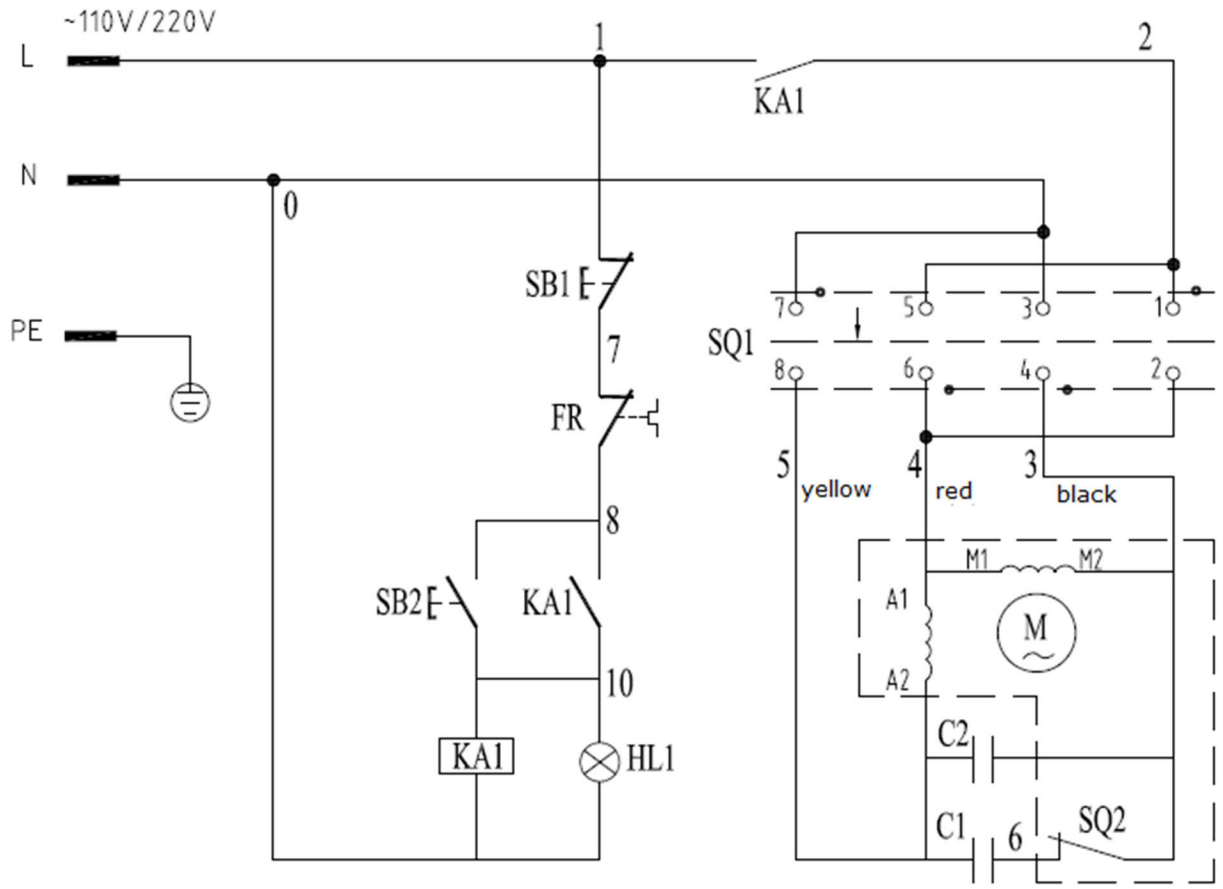


SB1 stop button
SB2 starting button
FR overload protection
KA1 relay
SQ1 reverse switch
C1 starting capacitor
C2 running capacitor
SQ2 centrifugal switch

| | | | |
|---|---|---|---|
| Bartscher | Fleischwolf FW120<br>Artikel-Nr.: 370253 | Schaltplan<br>Datum 22.08.2024 | Seite<br>1 / 1 |